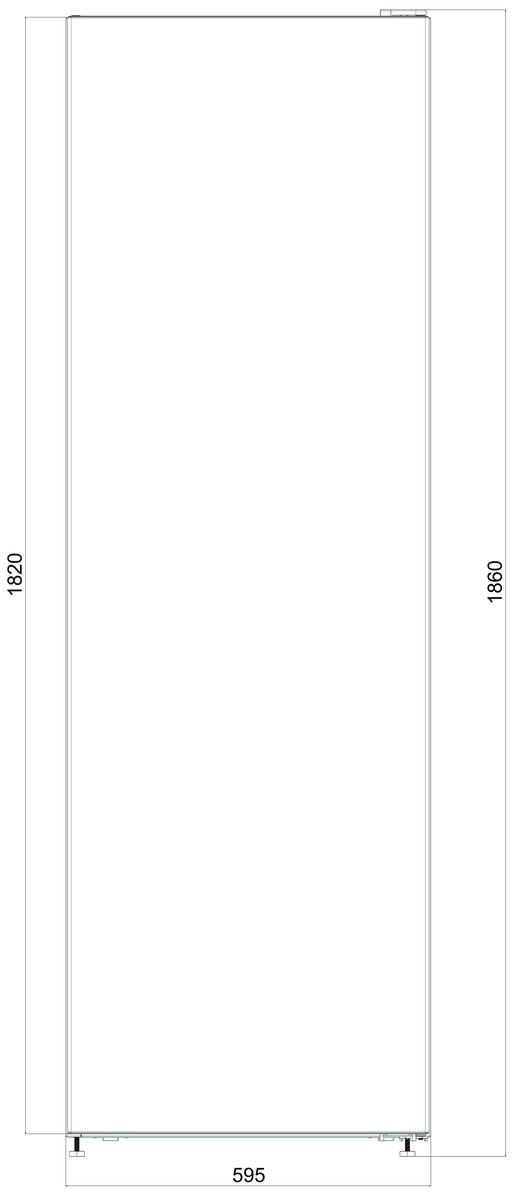
1820
1860
595

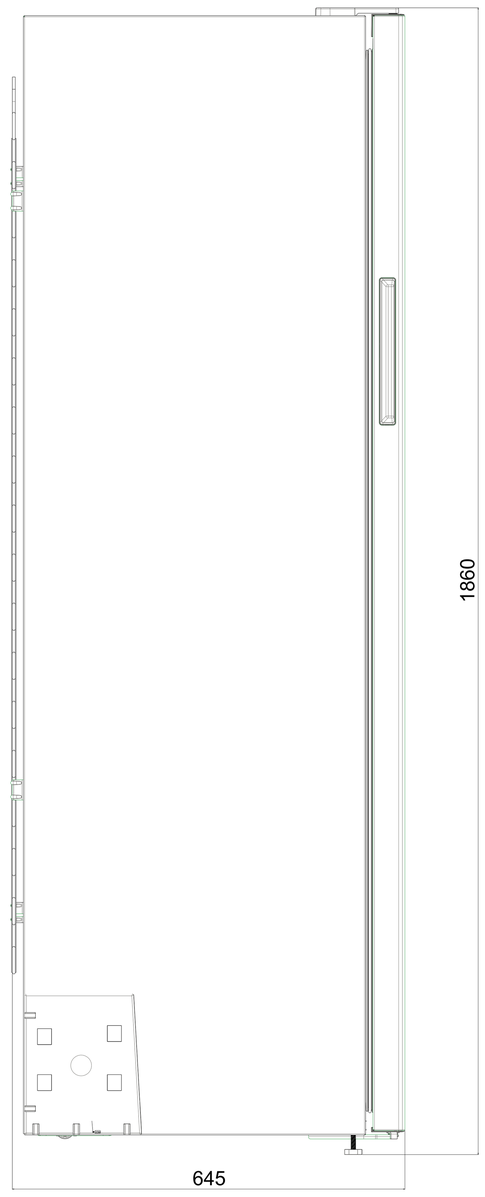
1860
645

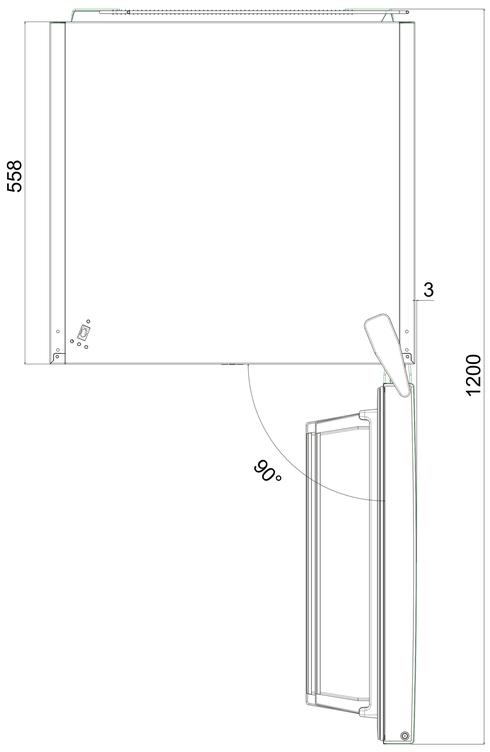
558
3
1200
90°

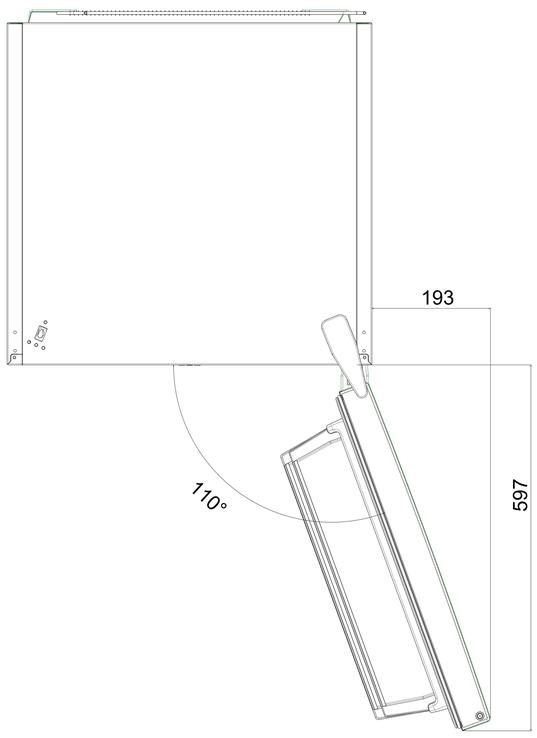
193
597
110°