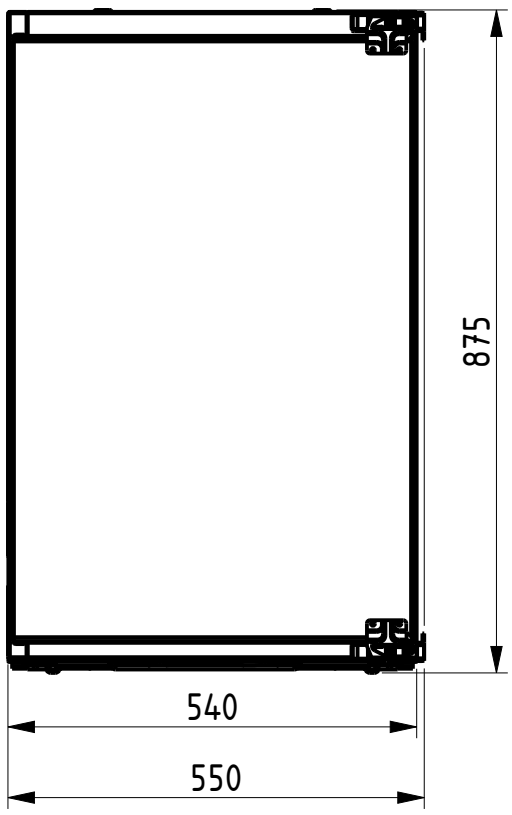
875
540
550

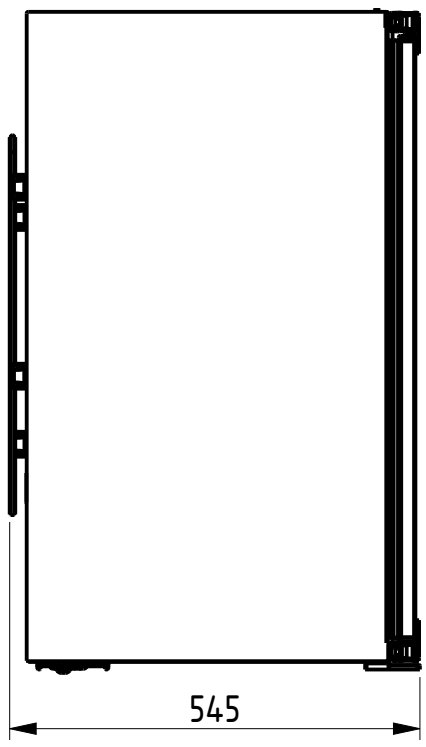
545

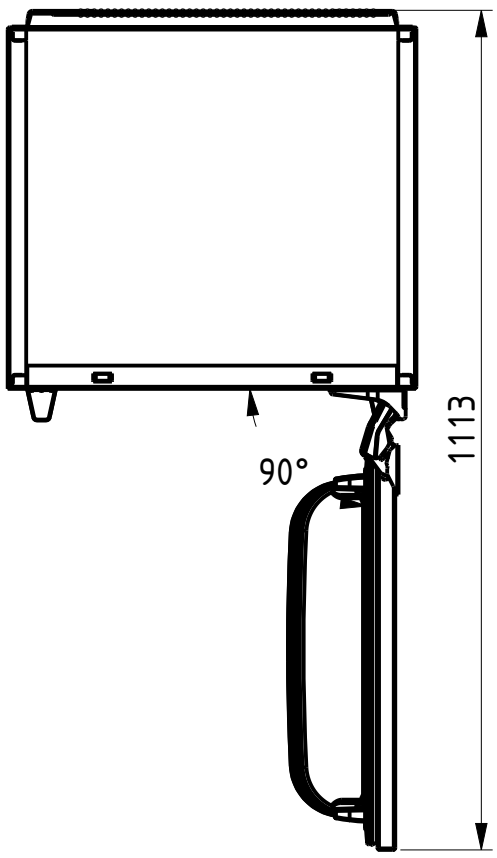
90°
1113

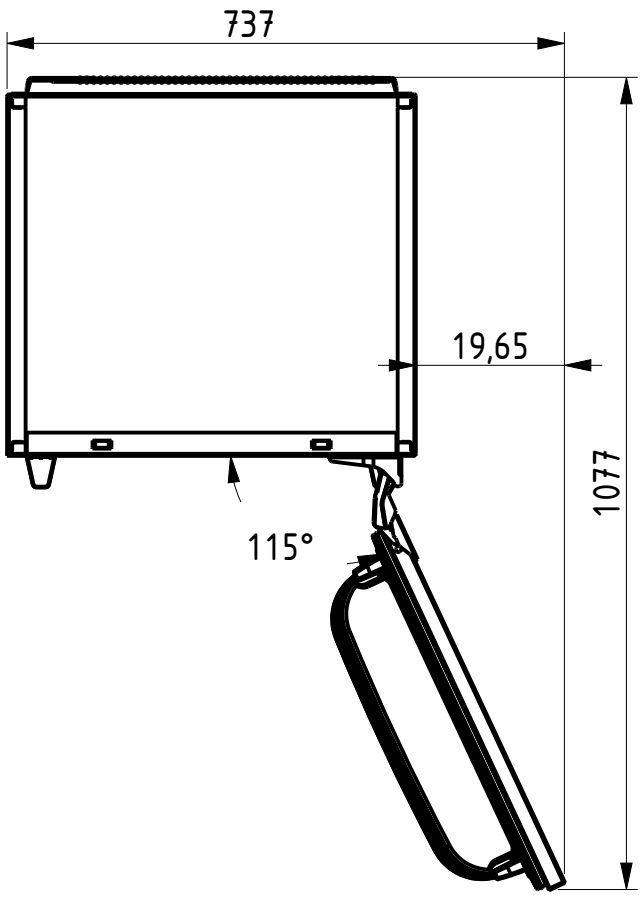
737
19,65
115°
1077