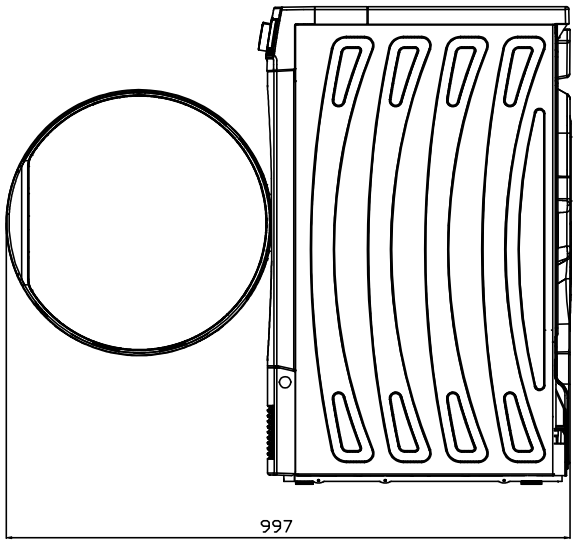
997

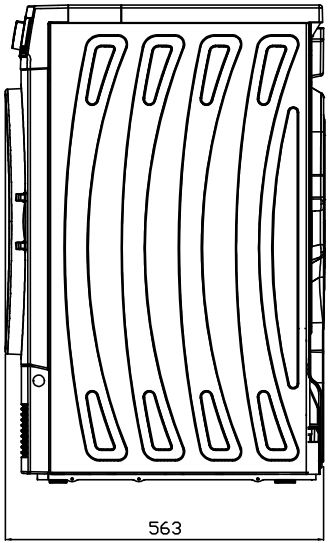
563

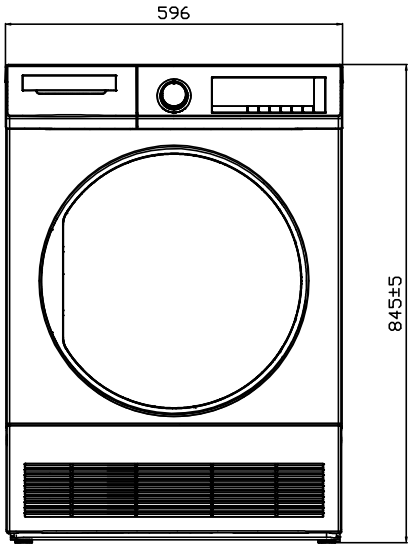
596
845±5